Serie 6, Frigorifero multidoor da libera installazione, 183 x 90.5 cm, Acciaio spazzolato
KFD96APEA







Frigorifero Multidoor: tantissimo spazio e grande freschezza con VitaFresh <0°C> XXL. Dite addio allo sbrinamento manuale e godetevi acqua fresca filtrata e ghiaccio al solo tocco di un pulsante.

- **Dispenser con collegamento idrico**: acqua fredda e cubetti di ghiaccio disponibili con un tocco
- **Capacità XXL**: spazio in più per la tua spesa.
- **Total No Frost**: per non sbrinare mai più il congelatore e mai più condensa nel frigorifero.
- **Ripiano multiuso**: per riporre con facilità bottiglie, piatti o barattoli.
- **Freezer Light**: illuminazione nel congelatore.

Dati tecnici

Classe di efficienza energetica[1]:	E
Consumo medio annuale di energia in chilowattora per anno (kWh/a)[2]:	327 kWh/annum
Somma del volume degli scomparti di congelazione:	199 l
Somma del volume degli scomparti refrigerazione:	375 l
Emissioni di rumore aereo:	39 dB(A) re 1pW
Classe di emissioni di rumore aereo:	C
Design:	A libera installazione
Porta con cornice esterna:	Impossibile
Altezza:	1830 mm
Larghezza:	905 mm
Profondità:	731 mm
Peso netto:	138.1 kg
Codice EAN:	4242005372041
Corrente:	10 A
Posizione cerniera:	Doppia a destra e a sinistra
Tensione:	220-240 V
Frequenza:	50-60 Hz
Lunghezza del cavo di alimentazione elettrica:	240 cm
Numero di compressori:	1
Numero di sistemi indipendenti di raffreddamento:	1
Ventilatore interno comparto frigorifero:	sì
Porta/e reversibile/i:	no
Numero di ripiani regolabili nel frigorifero:	4
Ripiani per le bottiglie:	sì
Sistema No Frost:	Frigorifero e congelatore
Tipo di installazione:	Da libera installazione

4 242005 372041

[1] In una scala di classi di efficienza energetica da A a G

[2] Sulla base di risultati di prove standard per 24 ore. Il consumo effettivo dipende dalla modalità di utilizzo dell'apparecchio e dal luogo in cui è installato.

Serie 6, Frigorifero multidoor da libera installazione, 183 x 90.5 cm, Acciaio spazzolato
KFD96APEA

Frigorifero Multidoor: tantissimo spazio e grande freschezza con VitaFresh <0°C> XXL. Dite addio allo sbrinamento manuale e godetevi acqua fresca filtrata e ghiaccio al solo tocco di un pulsante.

Punti salienti
- Dimensioni (AxLxP): 1830x905x731 mm
- Classe di efficienza energetica[1]: E
- NoFrost – per non sbrinare mai più il tuo congelatore.
- Somma del volume degli scomparti refrigerazione: 375 l
- Somma del volume degli scomparti di congelazione: 199 l
- Emissioni di rumore aereo: 39 dB(A) re 1pW
- Mantenimento della freschezza dei cibi: VitaFresh
- Elenco delle avvertenze: Aprire lo sportello del vano congelatore, Aprire lo sportello del vano frigorifero, Aumento della temperatura

Generale
- Colore principale: Acciaio spazzolato
- Colore/materiale del corpo: Cromato
- Posizione cerniera: Doppia a destra e a sinistra
- Tipo di cerniera: cerniera piatta
- Tipologia di maniglia della porta: Maniglia integrata orizzontale e verticale
- Sbrinamento automatico: Total No Frost
- Dispenser: Cubetti di ghiaccio , Dispenser acqua, filtro acqua, Ghiaccio tritato
- Rifornimento acqua: Connessione diretta acqua
- Tipo di comandi ed indicatori: Tasto, Tramite app
- Classe di efficienza energetica[2]: E
- Consumo medio annuale di energia in chilowattora per anno (kWh/a)[3]: 327 kWh/annum
- Somma del volume degli scomparti refrigerazione: 375 l
- Somma del volume degli scomparti di congelazione: 199 l
- Emissioni di rumore aereo: 39 dB(A) re 1pW
- Classe di emissioni di rumore aereo: C
- Classe climatica: Subtropicale, Temperato, Temperato esteso, tropicale

Dimensione e peso
- Dimensioni (AxLxP): 1830x905x731 mm
- Dimensioni del prodotto imballato (AxLxP): 1905x998x768 mm
- Peso netto: 138,1 kg
- Peso lordo: 149,0 kg
- Lunghezza del cavo di alimentazione elettrica: 240 cm

Altre caratteristiche
- Mantenimento della freschezza dei cibi: VitaFresh
- Flex Interior
- Tipo di portabottiglie: Ripiano multifunzione
- Elenco delle avvertenze: Aprire lo sportello del vano congelatore, Aprire lo sportello del vano frigorifero, Aumento della temperatura
- Total No Frost
- Tipo di display: 7 segmenti
- BigBox
- SuperCooling
- superFreezing

Raffreddamento
- Numero di ripiani nel frigorifero: 5
- Numero di ripiani regolabili nel frigorifero: 4
- Numero di balconcini nel frigorifero: 4
- Tipologia di luce: LED

Congelamento
- Numero di stelle: 4
- Autonomia di conservazione senza energia elettrica (h): 11 h
- Numero di cassetti o cesti nel freezer: 6
- Vani congelatore con sportello: 0
- Illuminazione a LED nel frigorifero e nel congelatore

Connettività
- Home Connect per connessione Wi-Fi[4], [5]
- Caratteristiche Home Connect: Diagnostica da remoto, Monitoraggio e Controllo a distanza

[1] In una scala di classi di efficienza energetica da A a G

[2] In una scala di classi di efficienza energetica da A a G

[3] Sulla base di risultati di prove standard per 24 ore. Il consumo effettivo dipende dalla modalità di utilizzo dell'apparecchio e dal luogo in cui è installato.

[4] Siamo costantemente al lavoro per migliorare le funzionalità del tuo elettrodomestico smart (anche con aggiornamenti relativi alla sicurezza). Se vuoi essere informato su tali aggiornamenti, procedi come segue: Scarica l'app Home Connect Registrati e collega l'elettrodomestico con l'App. Maggiori informazioni saranno disponibili direttamente nell'app Home Connect .

[5] Alcune delle funzioni sono disponibili solo se l'elettrodomestico smart è stato collegato a Home Connect con account SingleKey ID. Home Connect è un servizio di Home Connect GmbH. Per ulteriori informazioni su Home Connect, visitare il sito https://www.home-connect.com/it/it/.

Serie 6, Frigorifero multidoor da libera installazione, 183 x 90.5 cm, Acciaio spazzolato
KFD96APEA

Dimensioni in mm

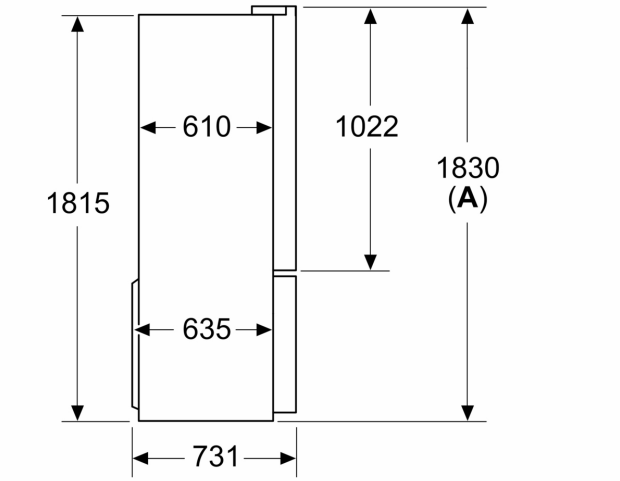

A: La parte anteriore è regolabile 1830–1847 mm, con i piedi di livellamento anteriori completamente estesi

Dimensioni in mm

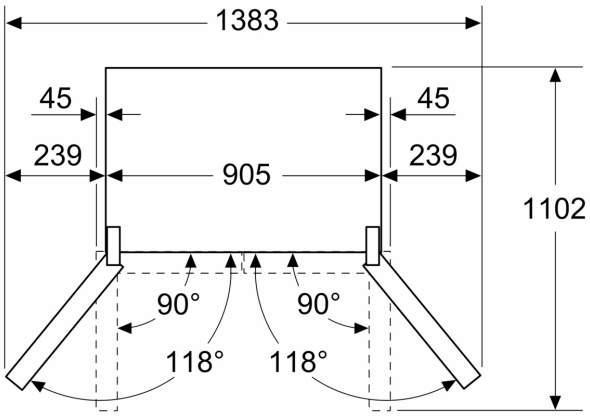

Dimensioni in mm

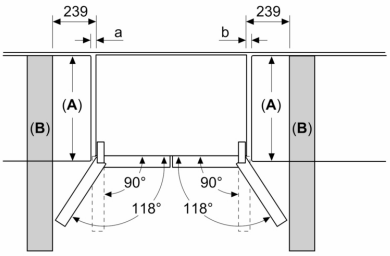

A	a	b
≤ 600	0	0
600 < A ≤ 650	45	45
650 < A ≤ 700	60	60
> 700	239	239

A: Profondità del piano del mobile o del piano di lavoro

B: Parete
È possibile estrarre i cassetti con lo sportello aperto a 90°

Dimensioni in mm

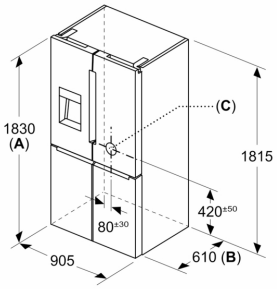

A: La parte anteriore è regolabile 1830–1847 mm, con i piedi di livellamento anteriori completamente estesi
B: Aggiungere 25 mm per distanziatori fissi sul retro
C: Posizione dell'allacciamento della rete idrica