Serie 8, Forno da incasso, 60 x 60 cm, Nero
HBG7341B2

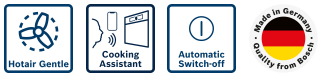

Forno da incasso con anello di controllo digitale e display TFT touch. Ricette preimpostate, Air Fry, Home Connect per il controllo da remoto.

- **Anello rotante digitale**: per impostare il forno in modo semplice e veloce.
- **Aria Calda Delicata**: risparmia energia mentre cucini.
- **Assistente alla cottura**: imposta facilmente il programma adatto.
- **Spegnimento automatico**: il programma di cottura si ferma automaticamente quando il piatto è pronto.
- **Home Connect**: l'app per impostare e controllare il tuo forno intelligente da remoto.

Accessori integrati

1 x Teglia da forno smaltata, 1 x Griglia combinata, 1 x Leccarda universale smaltata, 1 x Teglia Air Fry

Accessori opzionali

HEZ632070 Leccarda adatta a pirolisi e vapore, HEZ633001 Coperchio per tegame professionale, HEZ633070 Tegame professionale, HEZ634000 Griglia combinata 455x375x31 mm (LxPxA), HEZ636000 Leccarda in vetro 455x364x30 mm (LxPxA), HEZ327000 Pietra per pane e pizza, HEZ32WA00 Termosonda wireless, HEZ530000 2 leccarde slim 455x188x39 mm (LxPxA), HEZ531010 Leccarda antiaderen 455x375x30mm (LxPxA), HEZ532010 Leccarda antiaderen 455x400x38mm (LxPxA), HEZ538000 Guide telescopiche clip a 1 livello, HEZ629070 Teglia per grigliare e friggere forata, HEZ631070 Teglia adatta a pirolisi e vapore, HEZ638000 Guide telescopiche clip a 1 livello, HEZ660060 Listello di compensazione forno, HEZ915003 Pirofila in vetro con coperchio 5,4 l.

Dati tecnici

Design: .....Da incasso
Sistema di pulizia: .....Programma di pulizia EcoClean, Idrolisi
Dimensioni del vano per l'installazione (AxLxP): 585-595 x 560-568 x 550 mm
Dimensioni (AxLxP): .....595x594x548 mm
Dimensioni del prodotto imballato (AxLxP): ..... 670x670x680 mm
Materiale del pannello di controllo: .....vetro
Materiale porta: ..... vetro
Peso netto: .....35.1 kg
Volume utile: .....71 l
Tipo di cottura: .....Scongelamento, Frittura ad aria, Grill a superficie grande, Aria calda delicata, aria calda, Grill a superficie piccola, Riscaldamento statico, Riscaldamento statico delicato, Funzione pizza, Cottura a bassa temperatura, riscaldamento inferiore, grill ventilato, Pre-riscaldamento, scaldavivande
Lunghezza del cavo di alimentazione elettrica: .....120 cm
Codice EAN: 4242005326372
Numero di vani - (2010/30/CE): 1
Classe di efficienza energetica[1]: .....A+
Energy consumption per cycle conventional (2010/30/EC): .....0.87 kWh/cycle
Energy consumption per cycle forced air convection (2010/30/EC):.69 kWh/cycle
Indice di efficienza energetica (2010/30/CE): .....81.2 %
Potenza: .....3600 W
Corrente: ..... 16 A
Tensione: .....220-240 V
Frequenza: ..... 50; 60 Hz
Tipo di spina: ..... Schuko
Accessori inclusi: 1 x Teglia da forno smaltata, 1 x Griglia combinata, 1 x Leccarda universale smaltata, 1 x Teglia Air Fry

4 242005 326372

[1] In una scala di classi di efficienza energetica da A+++ a D

Serie 8, Forno da incasso, 60 x 60 cm, Nero
HBG7341B2

Forno da incasso con anello di controllo digitale e display TFT touch. Ricette preimpostate, Air Fry, Home Connect per il controllo da remoto.

- HBG7341B2
- Forno standard multifunzione

Caratteristiche principali

- 14 funzioni di cottura: MultiCottura HotAir 3D, Riscaldamento superiore e inferiore, Grill ventilato, Grill a superficie grande, Grill a superficie piccola, Funzione pizza, Riscaldamento inferiore, Cottura a bassa temperatura, Scongelamento, Pre-riscaldamento, Mantenere in caldo, Aria calda delicata, Riscaldamento superiore e inferiore delicato, Air Fry
- BE61
- Regolazione della temperatura da 30 °C a 300 °C
- Volume cavità: 71 l

Griglie / Guide

- Numero di livelli: 5 pezzo

Altre caratteristiche

- TouchControl
- Anello di controllo digitale
- Cavità del forno: smaltata color antracite

Pulizia

- Cleaning Assistance
- CleanCoating: parete posteriore
- Interno porta in vetro

Sistema di controllo

- Assistente alla cottura con controllo vocale
- Orologio elettronico con impostazione inizio e fine cottura
- Temperatura suggerita
- Temperatura reale
- Raggiungimento temperatura
- Porta a ribalta, Porta con chiusura ammortizzata SoftClose, SoftMove: grazie ad un meccanismo di ammortizzazione intelligente, la porta si apre e si chiude delicatamente e silenziosamente
- Sistema di cottura automatico: DishAssist
- Riscaldamento rapido
- Forno con ampia cavità e supporto teglie
- Illuminazione interna alogena, Illuminazione disinseribile
- Ventola tangenziale di raffreddamento
- Home Connect via Wi-Fi
- Temperatura porta max. 40°C

Accessori

- Accessori: Teglia Air Fry, 1 leccarda smaltata bassa, 1 griglia combinata, 1 leccarda universale profonda smaltata

Etichetta energetica

- Numero vetri: 3 pezzo , porta CoolTouch
- Sicurezza bambini
- Spia di calore residuo
- Tasto d'avvio
- Interruttore di contatto porta
- Classe di efficienza energetica (acc. EU Nr. 65/2014): A+(in una scala di classi di efficienza energetica da A+++ a D)
- Consumo energetico per ciclo durante funzionamento convenzionale: 0.87 kWh
- Consumo energetico per ciclo durante funzionamento ventilato: 0.69 kWh
- Numero di cavità: 1
- Tipo di alimentazione: elettrica
- Volume della cavità: 71 l

Informazioni tecniche

- Lungh. cavo alimentazione: 120 cm
- Tensione: 220 - 240 V
- Assorbimento massimo elettrico: 3.6 kW

Dimensioni

- Dimensioni apparecchio (AxLxP): 595 mm x 594 mm x 548 mm
- Dimensioni nicchia (AxLxP): 560 mm - 568 mm x 585 mm - 595 mm x 550 mm
- Si prega di fare riferimento alle quote d'installazione mostrate nel disegno tecnico.
- HBG7341B2

Serie 8, Forno da incasso, 60 x 60 cm, Nero
HBG7341B2

Montaggio di due apparecchi sovrapposti

Ricambio dell'aria

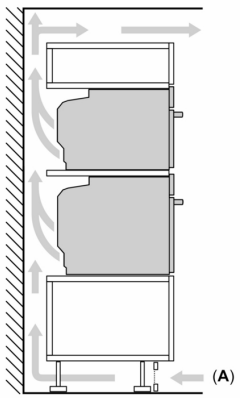

A: Ingresso aria ≥ 200 cm²

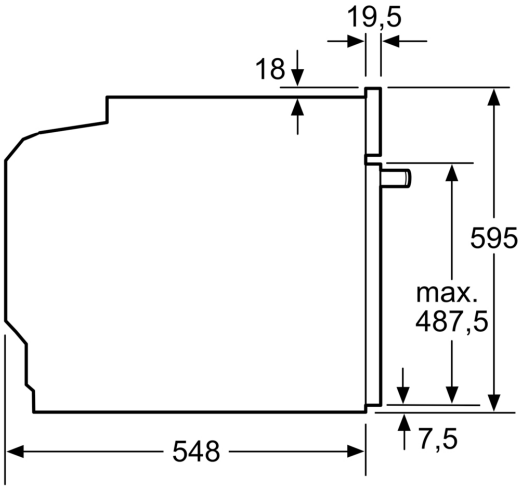

Dimensioni in mm

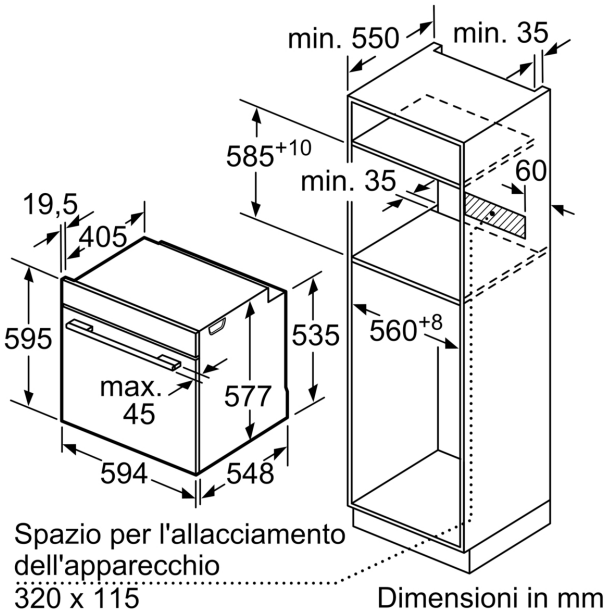

Dimensioni in mm

Dimensioni in mm
Spessore piano di lavoro per montaggio sotto un piano cottura
(eventualmente incl. sottostruttura)

Tipo di piano cottura	rialzato	a filo
Piano cottura a induzione	≥ 37	≥ 38
Piano cottura con induzione sull'intera superficie	≥ 47	≥ 48
Piano cottura a gas	≥ 30	≥ 38
Piano cottura elettrico	≥ 27	≥ 30

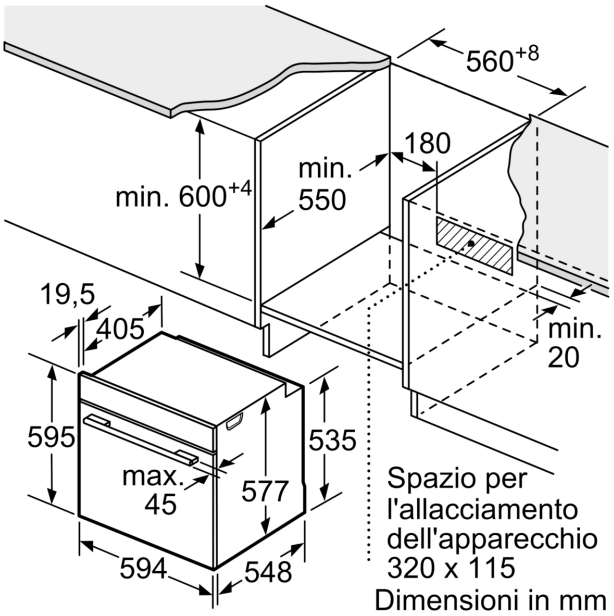
560+8
180
min. 600+4
min. 550
19,5
405
min. 20
595
535
max. 45
577
594
548
Spazio per l'allacciamento dell'apparecchio 320 x 115
Dimensioni in mm