Serie 6, Asciugatrice a pompa di calore, 9 kg
WQG243C0II

L'asciugatrice a pompa di calore con sensore Auto Dry sa quando il bucato è pronto, evita il surriscaldamento e protegge i capi.

- **Auto Dry**: raggiunge automaticamente il livello di asciugatura desiderato.
- **Iron Assist**: trattamento con vapore acqueo tiepido che riduce fino al 50%* le pieghe dei capi asciutti.
- **Filtro Easy Clean**: bucato perfettamente asciutto con il minimo sforzo.
- **Mezzo carico**: ottimizza il tempo di asciugatura per carichi ridotti.
- **Programma lenzuola con cestello con movimento bidirezionale**: asciugatura perfetta con capi di varie dimensioni.

Dati tecnici

Design: ..... A libera installazione
Piano removibile: ..... no
Posizione cerniera: ..... Destro
Lunghezza del cavo di alimentazione elettrica: ..... 145 cm
Dimensioni (AxLxP): ..... 842x598x613 mm
Peso netto: ..... 54.0 kg
Gas fluorurati ad effetto serra: R290
Hermetically sealed equipment: ..... Sì
Codice EAN: 4242005521227
Potenza: ..... 600 W
Corrente: ..... 10 A
Tensione: ..... 220-240 V
Frequenza: ..... 50 Hz
Capacità di carico: ..... 9.0 kg
Classe di efficienza energetica[1]: C
Consumo energetico ponderato per ciclo (UE 2017/1369): ..... 1.10 kWh/cycle
Consumo energetico ponderato per 100 cicli (UE 2017/1369): ... 110 100 kWh per ciclo
Efficienza di condensazione (UE 2017/1369): ..... 88 %
Durata del programma a capacità dimezzata (UE 2017/1369): 1:52
Durata del programma a capacità nominale (UE 2017/1369): 3:00

Accessori opzionali

WMZ20600	Cestello per tessuti delicati
WTZ1110	Tubo scarico vapore
WTZ27400	Kit congiunzione asciugatrice con rip.
WTZ27410	Kit congiunzione asciugatrice no rip.

4 242005 521227

[1] In una scala di classi di efficienza energetica da A a G

Serie 6, Asciugatrice a pompa di calore, 9 kg
WQG243C0II

L'asciugatrice a pompa di calore con sensore Auto Dry sa quando il bucato è pronto, evita il surriscaldamento e protegge i capi.

Caratteristiche principali

- Filtro EasyClean
- Motore inverter senza spazzole silenzioso e ad elevato risparmio energetico.
- Iron Assist: programma con vapore che riduce le pieghe e facilita la stiratura.
- Auto Dry: sistema di asciugatura automatica controllata dai sensori che raggiunge il preciso il livello di asciugatura desiderato e non surriscalda i capi.
- Sistema Sensitive Drying: asciuga i capi delicatamente ed uniformemente
- Design Antivibrazioni: maggiore stabilità e silenziosità

Pannello di controllo

- Manopola SoftDial
- Programmi standard: Cotone, Sintetici.
- Programmi speciali: Cotone, Lenzuola, Camicie, Eco, Asciugamani, Hygiene Plus, Iron Assist 1 camicia, Iron Assist 5 camicie, Mix, Rapido 40 min, Sport/Fitness, Sintetici, Lana con cestello, Programma a tempo caldo
- Programma Lenzuola: riduce al minimo l'aggrovigliamento dei capi ingombranti grazie al movimento bidirezionale del cestello.
- Programma asciugatura lana con lo speciale cestello che protegge i capi dal rischio di infeltrimento.
- Tasti TouchControl: Asciutto per stiratura, Asciutto, Extra asciutto, Impostazione fine asciugatura, Mezzo carico, Antipiega, Delicato, Segnale acustico, Avvio/Aggiungi bucato, Impostazione fine asciugatura
- Opzione mezzo carico: ottimizza il ciclo di asciugatura per i carichi ridotti.
- Fase antipiega 120 min
- Grande display LED multifunzioni.
- Segnale acustico a fine programma

Sicurezza

- Sicurezza bambini

Altre caratteristiche

- Dimensioni (A x L): 84.2 cm x 59.8 cm
- Profondità con oblò escluso: 61.3 cm
- Profondità con oblò incluso: 64.8 cm
- Cerniera a destra
- Set di drenaggio per svuotamento automatico del contenitore della condensa.

Valori di consumo

- Classe di efficienza energetica[1]: C
- Energia[2]: 110 kWh
- Capacità di carico nominale[3]: 9 kg
- Durata del programma[3]: 3:00 h:min
- Classe di emissione di rumore aereo: B (in una scala da A a D)
- Emissione di rumore aereo[3]: 63 dB (A) re 1 pW
- Classe di efficienza di condensazione: B (in una scala da A a D)
- Efficienza di condensazione[3]: 88%

[1] In una scala di classi di efficienza energetica da A a G
[2] Consumo ponderato di energia in kWh per 100 cicli nel programma Eco
[3] Programma Eco a pieno carico

Serie 6, Asciugatrice a pompa di calore, 9 kg
WQG243C0II

Dimensioni in mm

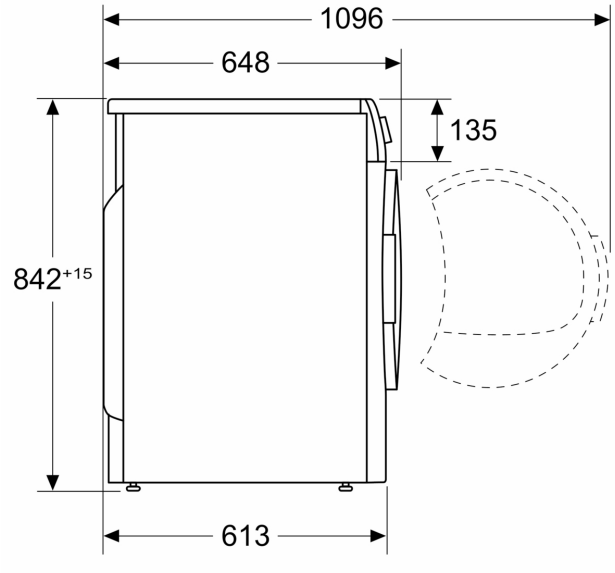
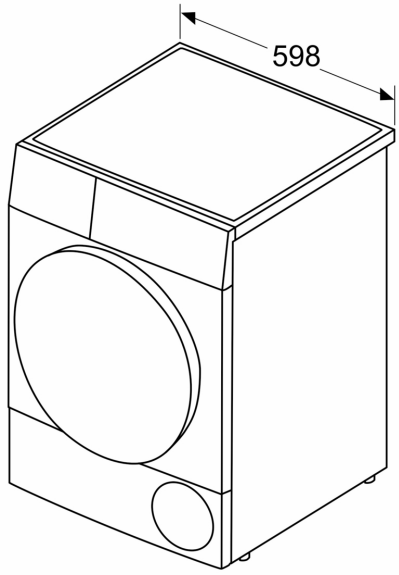
Dimensioni in mm