Serie 4, Lavastoviglie da incasso a scomparsa totale, 60 cm SMV4EMX24E













Tante funzioni con la massima facilità d'utilizzo grazie al controllo da remoto della lavastoviglie.

- **HomeConnect**: controlla la tua lavastoviglie ovunque ti trovi e sfruttane al massimo tutte le potenzialità.
- **Efficient Dry**: grazie all'apertura della porta a fine ciclo, il processo di asciugatura risulta più efficace.
- **Info Light**: l'indicatore luminoso rosso a pavimento indica quando la lavastoviglie è accesa.
- **Livello di igiene certificato per il programma Eco 50 °C e livelli ancora superiori con i programmi Intensive 70 °C e Machine Care.**
- **Diagnostica da remoto**: in caso di malfunzionamento, chiama il team di assistenza e verifica lo stato del tuo elettrodomestico.

Accessori opzionali

SGZ0BI02	Listelli decorativi + kit di fissaggio
SGZ1010	Prolunga acqua-stop sgs/gi/gv/gu
SGZ8BI00 :	
SMZ5000	Set completo spazio 51
SMZ5003	Cerniera ribaltabile per dimensioni alte
SMZ5100	Cestello porta posate
SMZ5300	Accessorio lavastoviglie da incasso

Dati tecnici

Classe di efficienza energetica[1]: ..... B
Consumo energetico del programma Eco per 100 cicli [2]: 65 100 kWh per ciclo
Numero massimo di coperti: 14
Consumo di acqua del programma eco in litri per ciclo[3]: .....9.0 l
Durata del programma[4]: ..... 3:35 h
Emissioni di rumore aereo: .....42 dB(A) re 1pW
Classe di emissioni di rumore aereo: ..... B
Design: .....Da incasso
Altezza top removibile: .....0 mm
Dimensioni del vano per l'installazione (AxLxP): 815-875 x 600 x 550 mm
Profondità con porta aperta a 90 gradi: ..... 1150 mm
Piedini regolabili: .....Sì - tutti dal davanti
Regolazione massima dei piedini: ..... 60 mm
Zoccolo regolabile: .....In profondità/in altezza
Peso netto: .....35.3 kg
Peso lordo: .....37.1 kg
Potenza: .....2400 W
Corrente: ..... 10 A
Tensione: .....220-240 V
Frequenza: ..... 50; 60 Hz
Massima durezza dell'acqua in entrata: ..... 50°DH
Indice riparabilità: 9.3
Lunghezza del cavo di alimentazione elettrica: .....175 cm
Tipo di spina: ..... Schuko
Lunghezza tubo entrata: .....165 cm
Lunghezza tubo uscita: .....190 cm
Codice EAN: 4242005546190
Tipo di installazione: ..... Da incasso a scomparsa totale

4 242005 546190

1 In una scala di classi di efficienza energetica da A a G
2 Consumo di energia in kWh per 100 cicli (nel programma Eco 50 °C)
3 Consumo di acqua in litri per ciclo (nel programma Eco 50 °C)
4 Durata del programma Eco 50 °C

Serie 4, Lavastoviglie da incasso a scomparsa totale, 60 cm SMV4EMX24E

Tante funzioni con la massima facilità d'utilizzo grazie al controllo da remoto della lavastoviglie.

Caratteristiche principali
- Home Connect: connessione wi-fi e gestione da remoto tramite app
- Scambiatore di calore ed apertura automatica della porta Efficient Dry
- Motore senza spazzole SilentPower Drive
- AquaSensor

Pannello di controllo
- 6 programmi: Eco 50 °C, Auto 45-65 °C, Intensivo 70 °C, Express 65 °C, Silenzioso 50 °C, Preferito
- 4 funzioni speciali: Remote Start, Efficient Dry, Mezzo carico, SpeedPerfect+
- Display con indicazione tempo residuo (ore/min)
- Programma Preferito impostato inizialmente su Prelavaggio
- Programma manutenzione Machine Care
- Funzioni aggiuntive via app Home Connect: Hygiene+, Silence on Demand
- Partenza ritardata (1-24h)

Dotazioni interne
- Cestelli VarioFlex
- Terzo cestello per posate
- Cestello superiore regolabile su 3 livelli con sistema Rackmatic
- Vano detersivo Dosage Assist
- Cestello superiore con 2 griglie abbattibili
- Cestello inferiore con arresto fine corsa
- Cestello inferiore con 4 griglie abbattibili
- Info Light: il punto rosso luminoso proiettato sul pavimento indica quando la lavastoviglie è in funzione: la luce laterale indica quando la macchina è in funzione
- Materiale della vasca: acciaio inox
- Protezione vapore inclusa

Altre caratteristiche
- Sistema di filtri a tre livelli
- Livello sonoro nel programma Silence: 41 dB(A) re 1 pW
- Dimensioni del prodotto (HxLxP): 81.5 x 59.8 x 55 cm

Sicurezza
- Aqua Stop*: sistema di protezione totale anti-allagamento

Dati Etichetta Energetica
- Classe di efficienza energetica
- : B
- Energia
- / Acqua
- : 65 kWh / 9 litri
- Numero coperti: 14
- Durata del programma
- : 3:35 (h:min)
- Emissioni di rumore aereo: 42 dB(A) re 1 pW
- Classe di emissione rumore aereo: B

[1] In una scala di classi di efficienza energetica da A a G
[2] Consumo di energia in kWh per 100 cicli (nel programma Eco 50 °C)
[3] Consumo di acqua in litri per ciclo (nel programma Eco 50 °C)
[4] Durata del programma Eco 50 °C
* Verificare i termini di garanzia al link https://www.bosch-home.com/it/assistenza/garanzie-bosch/garanzie-componenti

Serie 4, Lavastoviglie da incasso a scomparsa totale, 60 cm
SMV4EMX24E

Dimensioni in mm

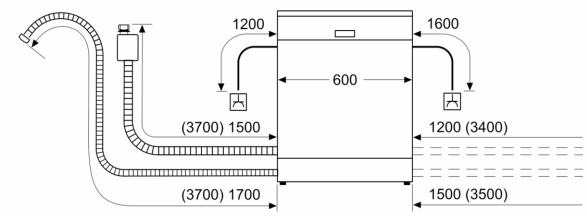

Presa di corrente
( ) Valori con prolunga

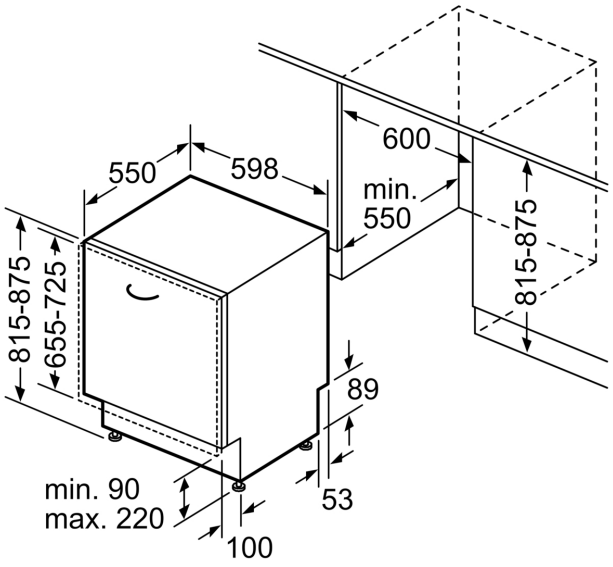

Dimensioni in mm