# Serie 4, Frigorifero combinato da libera installazione, 186 x 60 cm, Metal look
# KGN367LDF

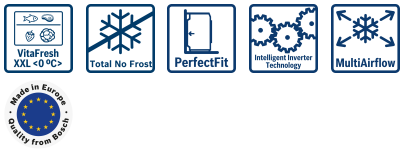


## Il frigorifero combinato Total No Frost con VitaFresh: mantiene il cibo fresco più a lungo.

- **VitaFresh XXL <0°C>**: mantiene il cibo fresco più a lungo nei cassetti extra-large climatizzati.
- **Total No Frost**: per non sbrinare mai più il congelatore e mai più condensa nel frigorifero.
- **Perfect Fit**: posiziona il tuo elettrodomestico contro pareti o mobili, anche in una nicchia.
- **Tecnologia Inverter**: conserva gli alimenti con temperatura controllata
- **Colonna MultiAirflow bianco lucido**: l'aria fredda circola uniformemente per mantenere costanti le temperature.

**Dati tecnici**

| | |
|---|---|
| Classe di efficienza energetica[1]: | D |
| Consumo medio annuale di energia in chilowattora per anno (kWh/a)[2]: | 199 kWh/annum |
| Somma del volume degli scomparti di congelazione: | 103 l |
| Somma del volume degli scomparti refrigerazione: | 218 l |
| Emissioni di rumore aereo: | 35 dB(A) re 1pW |
| Classe di emissioni di rumore aereo: | B |
| Design: | A libera installazione |
| Porta con cornice esterna: | Impossibile |
| Altezza: | 1860 mm |
| Larghezza: | 600 mm |
| Profondità: | 665 mm |
| Peso netto: | 64.3 kg |
| Codice EAN: | 4242005281510 |
| Corrente: | 10 A |
| Posizione cerniera: | Reversibile a destra |
| Tensione: | 220-240 V |
| Frequenza: | 50 Hz |
| Lunghezza del cavo di alimentazione elettrica: | 231 cm |
| Numero di compressori: | 1 |
| Numero di sistemi indipendenti di raffreddamento: | 2 |
| Ventilatore interno comparto frigorifero: | no |
| Porta/e reversibile/i: | sì |
| Numero di ripiani regolabili nel frigorifero: | 2 |
| Ripiani per le bottiglie: | sì |
| Sistema No Frost: | Frigorifero e congelatore |
| Tipo di installazione: | Da libera installazione |

4 242005 281510

[1] In una scala di classi di efficienza energetica da A a G

[2] Sulla base di risultati di prove standard per 24 ore. Il consumo effettivo dipende dalla modalità di utilizzo dell'apparecchio e dal luogo in cui è installato.

# Serie 4, Frigorifero combinato da libera installazione, 186 x 60 cm, Metal look
# KGN367LDF

## Il frigorifero combinato Total No Frost con VitaFresh: mantiene il cibo fresco più a lungo.

**Punti salienti**

- Dimensioni (AxLxP): 1860x600x665 mm
- Classe di efficienza energetica[1]: D
- NoFrost – per non sbrinare mai più il tuo congelatore.
- Somma del volume degli scomparti refrigerazione: 218 l
- Somma del volume degli scomparti di congelazione: 103 l
- Emissioni di rumore aereo: 35 dB(A) re 1pW
- Mantenimento della freschezza dei cibi: VitaFresh
- Elenco delle avvertenze: Aprire lo sportello del vano frigorifero, Aumento della temperatura

**Generale**

- Colore principale: Metal look
- Posizione cerniera: Reversibile a destra
- Tipologia di maniglia della porta: Maniglia integrata verticale
- Sbrinamento automatico: Total No Frost
- Dispenser: Non disponibile
- Tipo di comandi ed indicatori: Tasto
- Classe di efficienza energetica[2]: D
- Consumo medio annuale di energia in chilowattora per anno (kWh/a)[3]: 199 kWh/annum
- Somma del volume degli scomparti refrigerazione: 218 l
- Somma del volume degli scomparti di congelazione: 103 l
- Emissioni di rumore aereo: 35 dB(A) re 1pW
- Classe di emissioni di rumore aereo: B
- Classe climatica: Subtropicale, Temperato, Temperato esteso, tropicale
- Accessori inclusi: 1 x Vaschetta cubetti ghiaccio

**Dimensione e peso**

- Dimensioni (AxLxP): 1860x600x665 mm
- Dimensioni del prodotto imballato (AxLxP): 1925x660x780 mm
- Peso netto: 64,3 kg
- Peso lordo: 70,6 kg
- Lunghezza del cavo di alimentazione elettrica: 231 cm

**Altre caratteristiche**

- Mantenimento della freschezza dei cibi: VitaFresh
- Super silenzioso
- Tipo di portabottiglie: 2 ripiano porta bottiglie
- Elenco delle avvertenze: Aprire lo sportello del vano frigorifero, Aumento della temperatura
- Total No Frost
- Tipo di display: Indicatore LED
- SuperCooling
- superFreezing

**Raffreddamento**

- Numero di ripiani nel frigorifero: 4
- Numero di ripiani regolabili nel frigorifero: 2
- Numero di balconcini nel frigorifero: 3
- Tipologia di luce: LED with soft start

**Congelamento**

- Numero di stelle: 4
- Autonomia di conservazione senza energia elettrica (h): 14 h
- Numero di cassetti o cesti nel freezer: 3
- Vani congelatore con sportello: 0
- Numero vaschette ghiaccio: 1

**Connettività**

[1] In una scala di classi di efficienza energetica da A a G

[2] In una scala di classi di efficienza energetica da A a G

[3] Sulla base di risultati di prove standard per 24 ore. Il consumo effettivo dipende dalla modalità di utilizzo dell'apparecchio e dal luogo in cui è installato.

**Serie 4, Frigorifero combinato da libera installazione, 186 x 60 cm, Metal look**
**KGN367LDF**

Dimensioni in mm

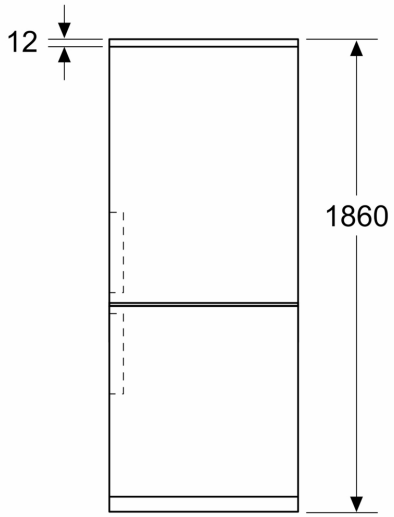


Dimensioni in mm

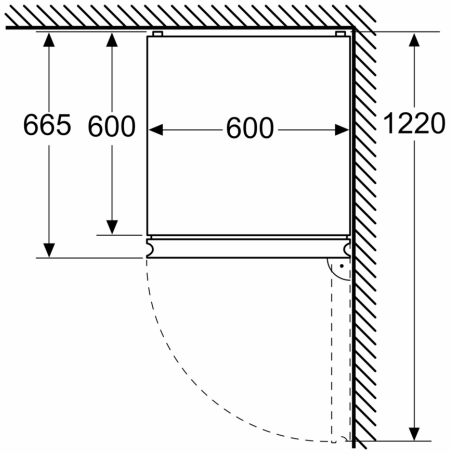

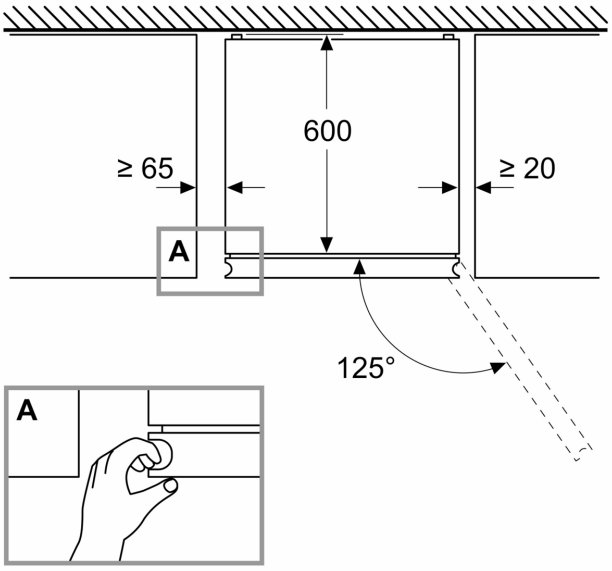
Dimensioni in mm